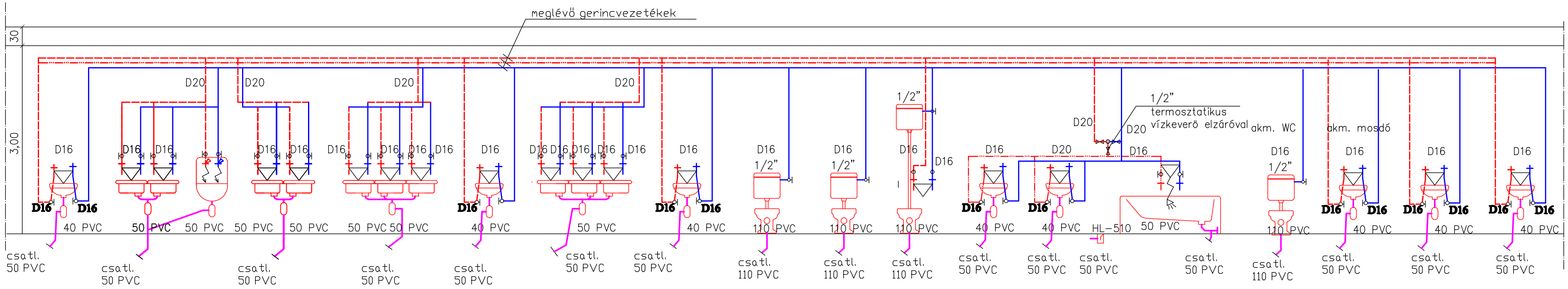

TOP- 6.2.1-16 azonosító számú "Családbarát, munkába állást segítő intézmények, közszolgáltatások fejlesztése" című pályázathoz benyújtott " Bölcsődefejlesztés Nyíregyháza Megyei Jogú Város Önkormányzatánál" megnevezésű pályázat keretében a Nyíregyháza, Stadion u. 8/A sz. alatt lévő " 9.SZ.MICIMACKÓ BÖLCSŐDE" meglévő épületének felújításához és korszerűsítéséhe z

KIVITELI TERV
ÉPÜLETGÉPÉSZET

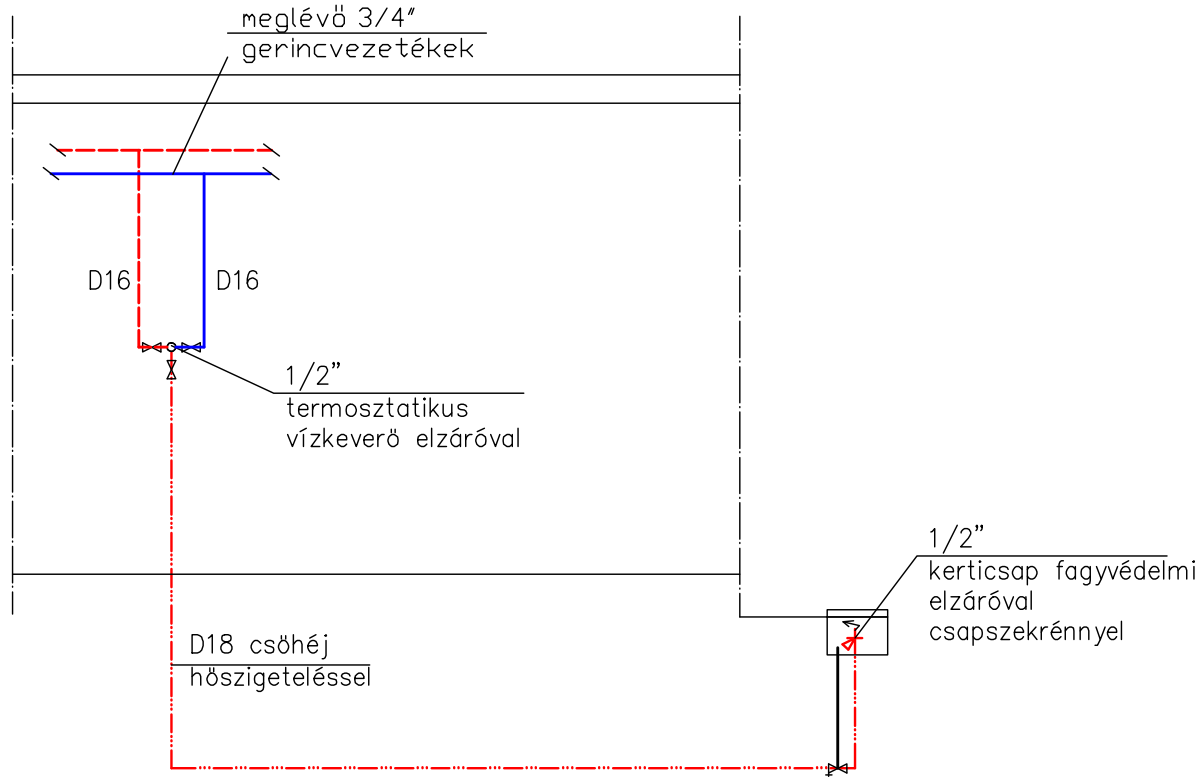

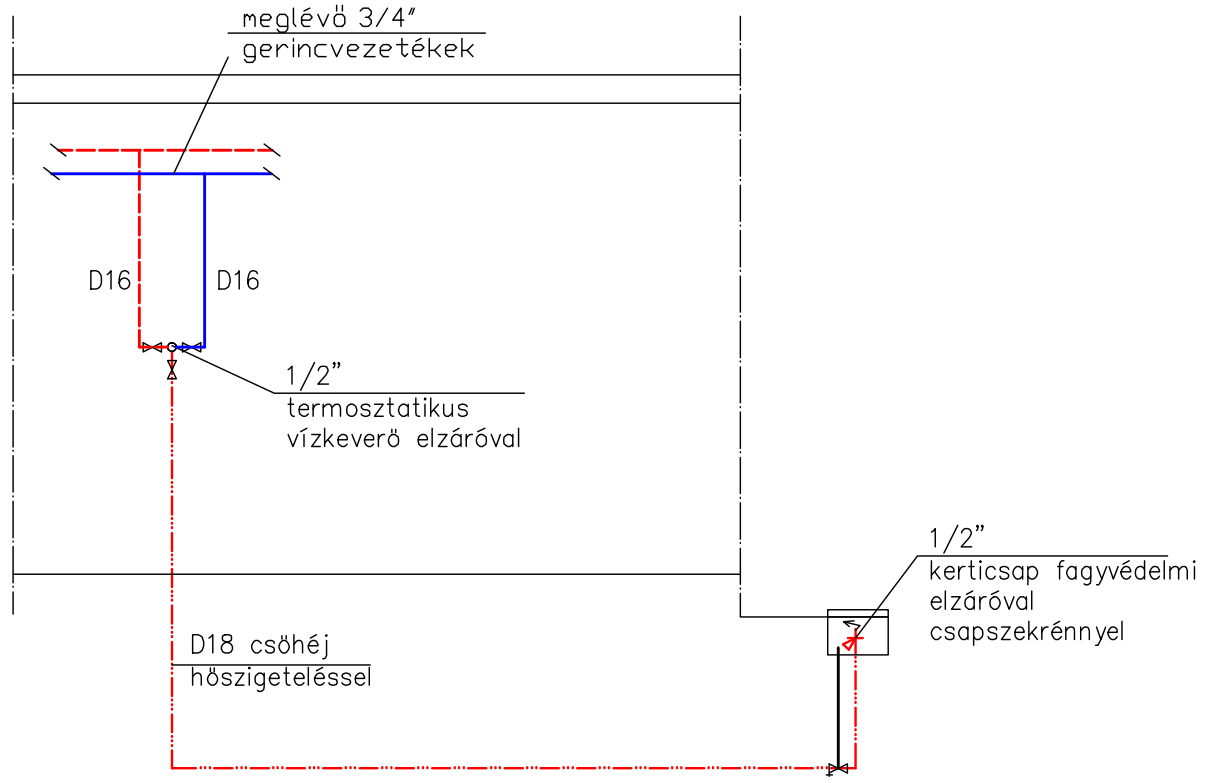

Jelmagyarázat
- hidegvíz vezeték
- melegvíz vezeték
- cirkulációs vezeték
- kevertvíz vezeték 38°C
- szennyvíz vezeték

BELSŐ VÍZ-CSATORNA FÜGGŐLEGES CSŐTERV

HELYSZÍN:
NYÍREGYHÁZA, STADION U. 8/A SZ.

MEGRENDELŐ:
MEGYEI JOGÚ VÁROS ÖNKORMÁNYZATA
4400 NYÍREGYHÁZA KOSSUTH TÉR 1.

FELELŐS ÉPÍTÉSZ TERVEZŐ:
BALÁZS TÍBOR É-1-15-0003
B5 ÉPÍTÉSZSTÚDIÓ Kft,
4400 NYÍREGYHÁZA, LUTHER TÉR 10.

FELELŐS ÉPÜLETGÉPÉSZ TERVEZŐ:
HOLIK FERENC
G-T-15-0144
ÉLTECHNO KFT
4400 NYÍREGYHÁZA, KÜRT UTCA 6.

2018. FEBRUÁR 15.

GV-02